標準型　スライドゲート

・精密鋳造製法（ロストワックス）による形状の最適化により、低価格・短納期です。
・粉流体・汚泥・固形物・排ガス等、様々な流体の遮断に最適です。
・低温から高温まで、幅広い温度範囲で使用可能です。

手動ハンドル式スライドゲート	エア作動式スライドゲート

製　品　仕　様

基本仕様
　接続規格：ＪＩＳ５Ｋ　ラグタイプ（タップ加工）
　口　　径：１５０～３００Ａ
　　（５０～１２５、３５０、４００Ａ受注生産）
　最大圧力：２００ｋＰａ
　温度範囲：－５０～５５０℃

主要部材質
　本　　体：ＳＣＳ１３Ａ
　弁　　体：ＳＵＳ３０４
　シャフト：ＳＵＳ４１０（手動用）
　ヨーク　：ＳＣＳ１３Ａ、ＳＣＰＨ２、ＦＣＤ
　パッキン：膨張黒鉛（ノンアスベスト）

操作方式
　手動（ハンドル、チェーン）
　エア作動（シリンダ）

その他
　エアパージ孔（Ｒｃ３／８）プラグ付
　シルバー塗装（ステンレス部は除く）
　開度表示付「Ｏ」「Ｓ」マーク付
　流体流れ方向表示付
　手動タイプは軸端面に保護キャップ付
　エア作動タイプは電磁弁・リミットスイッチ・被覆銅管付

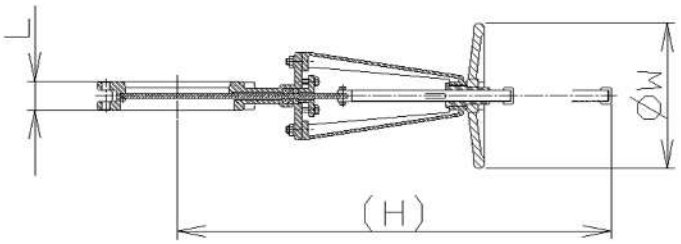

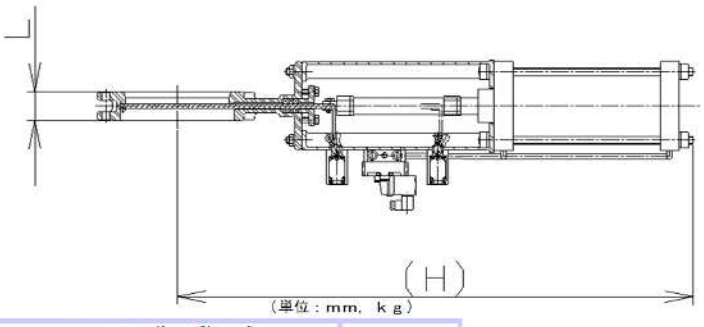

（単位：mm，ｋｇ）

口　径	手　動　式				エ　ア　作　動　式			鋳物方式	
	Ｈ	Ｌ	Ｗ	質　量	Ｈ	Ｌ	質　量		
１５０Ａ	７０５	５７	２９０	２３	８３５	５７	３１	精密鋳造	
２００Ａ	８５５	７０	３５０	３７	１０１５	７０	４９	精密鋳造	
２５０Ａ	１０５０	７０	３５０	５５	１２２５	７０	９２	精密鋳造	
３００Ａ	１１９０	７６	４０６	７２	１３６５	７６	１１８	精密鋳造	
３５０Ａ	１３２５	７６	４０６	１００	１５８０	７６	２１０	砂型鋳造	※受注生産
４００Ａ	１５０５	８９	５００	１７０	１７５５	８９	２５５	砂型鋳造	※受注生産

※各部寸法・質量は、予告無く変更する事があります。

オ　プ　シ　ョ　ン

標準仕様に、各種オプションを用意しております。オプション仕様の場合、標準仕様に比べ納期がかかります。
各オプションの種類・価格・納期につきましては、お問い合わせください。

ValTech
日本バルブコントロールズ株式会社ヴァルテック事業部
TEL:052-583-1803
http://www.valtech.co.jp/